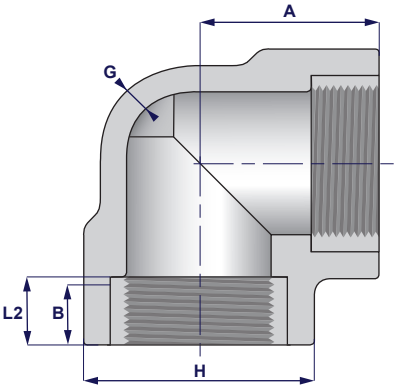

2000 lbs

SIZE	A	H	G Spessore min. *min. Wall Thickness*	Peso Kg./Cad. *Weight Kilos/Each*
⅛ "	21	22	3.18	0.125
¼ "	21	22	3.18	0.125
⅜ "	25	25	3.18	0.145
½ "	28	33	3.18	0.285
¾ "	33	38	3.18	0.375
1 "	38	46	3.68	0.550
1 ¼ "	44	56	3.89	0.760
1 ½ "	51	62	4.01	1.000
2 "	60	75	4.27	1.500
2 ½ "	76	92	5.61	3.650
3 "	86	109	5.99	5.700
4 "	106	146	6.55	11.500

3000 lbs

SIZE	A	H	G Spessore min. *min. Wall Thickness*	Peso Kg./Cad. *Weight Kilos/Each*
⅛ "	21	22	3.18	0.140
¼ "	25	25	3.30	0.175
⅜ "	28	33	3.51	0.325
½ "	33	38	4.09	0.465
¾ "	38	46	4.32	0.700
1 "	44	56	4.98	1.080
1 ¼ "	51	62	5.28	1.300
1 ½ "	60	75	5.56	2.360
2 "	64	84	7.14	2.600
2 ½ "	83	102	7.65	5.700
3 "	95	121	8.84	8.000
4 "	114	152	11.18	15.500

6000 lbs

SIZE	A	H	G Spessore min. *min. Wall Thickness*	Peso Kg./Cad. *Weight Kilos/Each*
⅛ "	25	25	6.35	0.195
¼ "	28	33	6.60	0.360
⅜ "	33	38	6.98	0.510
½ "	38	46	8.15	0.820
¾ "	44	56	8.53	1.250
1 "	51	62	9.93	1.650
1 ¼ "	60	75	10.59	2.750
1 ½ "	64	84	11.07	3.550
2 "	83	102	12.09	7.100
2 ½ "	95	121	15.29	11.000
3 "	106	146	16.64	17.500
4 "	114	152	18.67	16.500

QUOTE COMUNI A TUTTE LE SERIE
DIMENSIONS COMMON TO ALL CLASSES

SIZE	B mini *min.*	L2 mini *min.*
⅛ "	6.4	6.7
¼ "	8.1	10.2
⅜ "	9.1	10.4
½ "	10.9	13.6
¾ "	12.7	13.9
1 "	14.7	17.3
1 ¼ "	17.0	18.0
1 ½ "	17.8	18.4
2 "	19.0	19.2
2 ½ "	23.6	28.9
3 "	25.9	30.5
4 "	27.7	33.0

TOLLERANZE COMUNI A TUTTE LE SERIE
TOLLERANCES COMMON TO ALL CLASSES

SIZE	H	A
⅛ "	-0 +4	-0 +3
¼ "	-0 +4	-0 +3
⅜ "	-0 +4	-0 +3
½ "	-0 +4	-0 +3
¾ "	-0 +4	-0 +3
1 "	-0 +4	-0 +3
1 ¼ "	-0 +4	-0 +3
1 ½ "	-0 +4	-0 +3
2 "	-0 +4	-0 +3
2 ½ "	-0 +4	-0 +3
3 "	-0 +4	-0 +3
4 "	-0 +4	-0 +3

Note:

- Dimensioni in millimetri
- Dimensioni in accordo ANSI B 16.11
- I pesi sono indicativi

Remarks:

- *Dimensions are in millimeters*
- *Dimensions in compilance with ANSI B 16.11*
- *Weights are approximate*