SCHEDA PRODOTTO
ARTICOLO: 17242HE

RUOTA P 200X50/60 FP SFP X20 F.14

Serie Ruota P

Ruote monolitiche in polyammide 6 disponibili con cuscinetti a sfere di precisione schermati o inox, rullini standard o inox e a foro passante. Ruota a foro passante.

Serie Supporto INOX20

Supporti serie Inox20 da lamiera inossidabile, girevoli a doppio giro di sfere; finitura lucida.

Fissaggio supporto a foro singolo idoneo per bulloni diam. 12-14mm.

Dati Tecnici

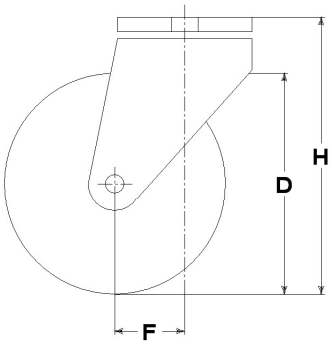

Diametro ruota	D	200 mm
Larghezza del battistrada	E	50,0 mm
Diametro foro	d	20 mm
Peso articolo		2,080 kg
Larghezza mozzo	L	60 mm
Altezza totale	H	240 mm
Diametro bullone di fissaggio	g	M12-14
Disassamento	F	59 mm
Larghezza forcella	U	60 mm
Portata		370 kg

Articoli correlati

Ricambio ruota: **4027**
Versione con freno: **17242FRHE**

CONSIDERAZIONI GENERALI / RACCOMANDAZIONI E AVVERTENZE
I testi citati ed il catalogo completo sono disponibili nella versione più aggiornata nel nostro sito **www.lagspa.it/downloads**. Le dimensioni, le descrizioni, le caratteristiche e le illustrazioni sono indicative e suscettibili di qualsiasi variazione senza preavviso. I prodotti illustrati non implicano necessariamente la loro disponibilità a magazzino né alcun obbligo da parte nostra ad eseguire la loro fornitura. I collaudi da noi effettuati si riferiscono a prodotti originali con accessori originali: la sostituzione di uno dei componenti con altri di produzione differente potrebbe non garantire gli stessi risultati e provoca automaticamente il decadere di ogni garanzia. **Per impieghi particolari si consiglia comunque di interpellare il nostro servizio tecnico.**